FLÜGELWÄNDE

4x ausführen !

Schnitt 1 - 1 M 1:33

Ansicht von innen (luftseitig)
Grundbewehrung Flügelwand innen

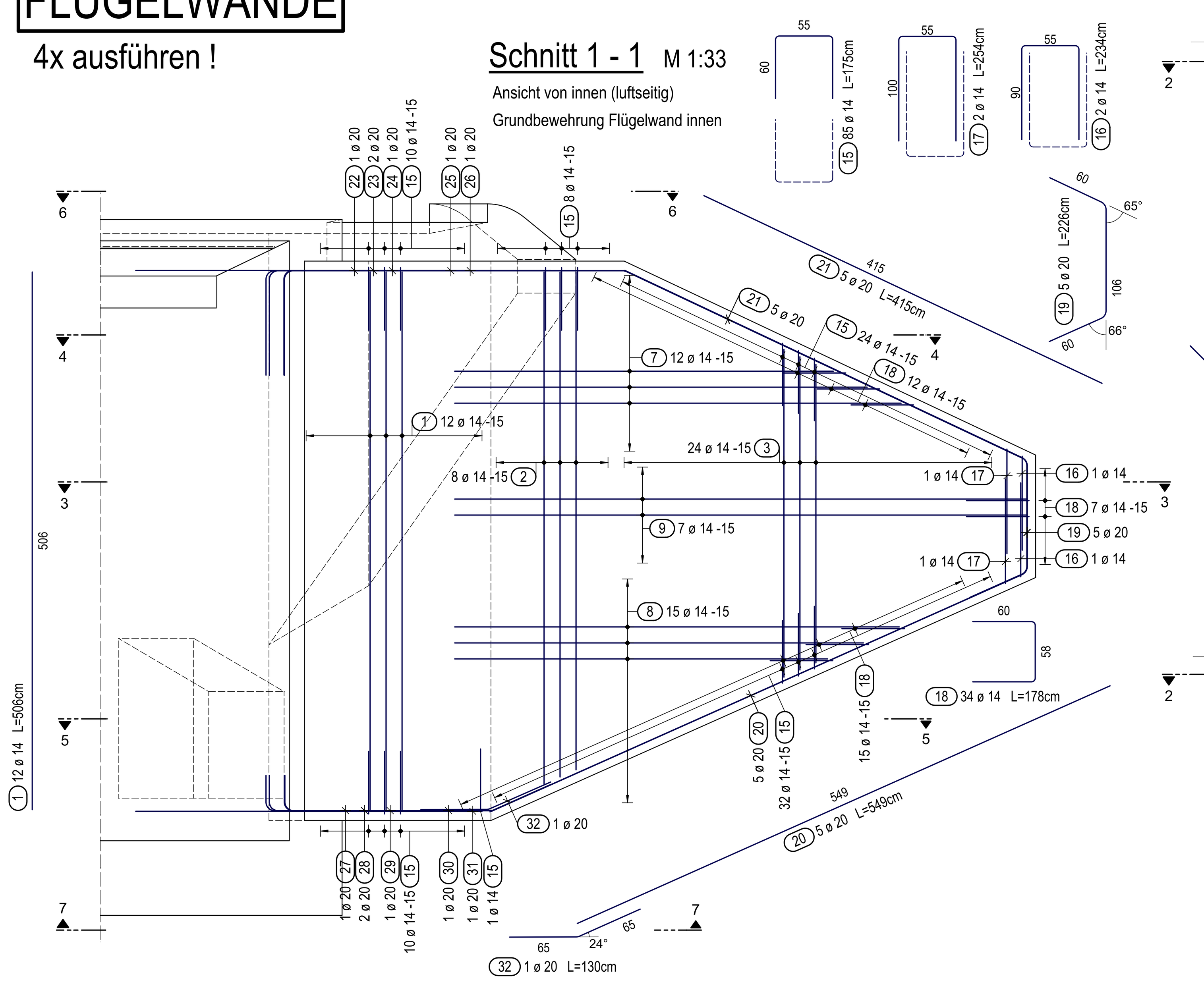

Schnitt 4 - 4 M 1:33

Schnitt 5 - 5 M 1:33

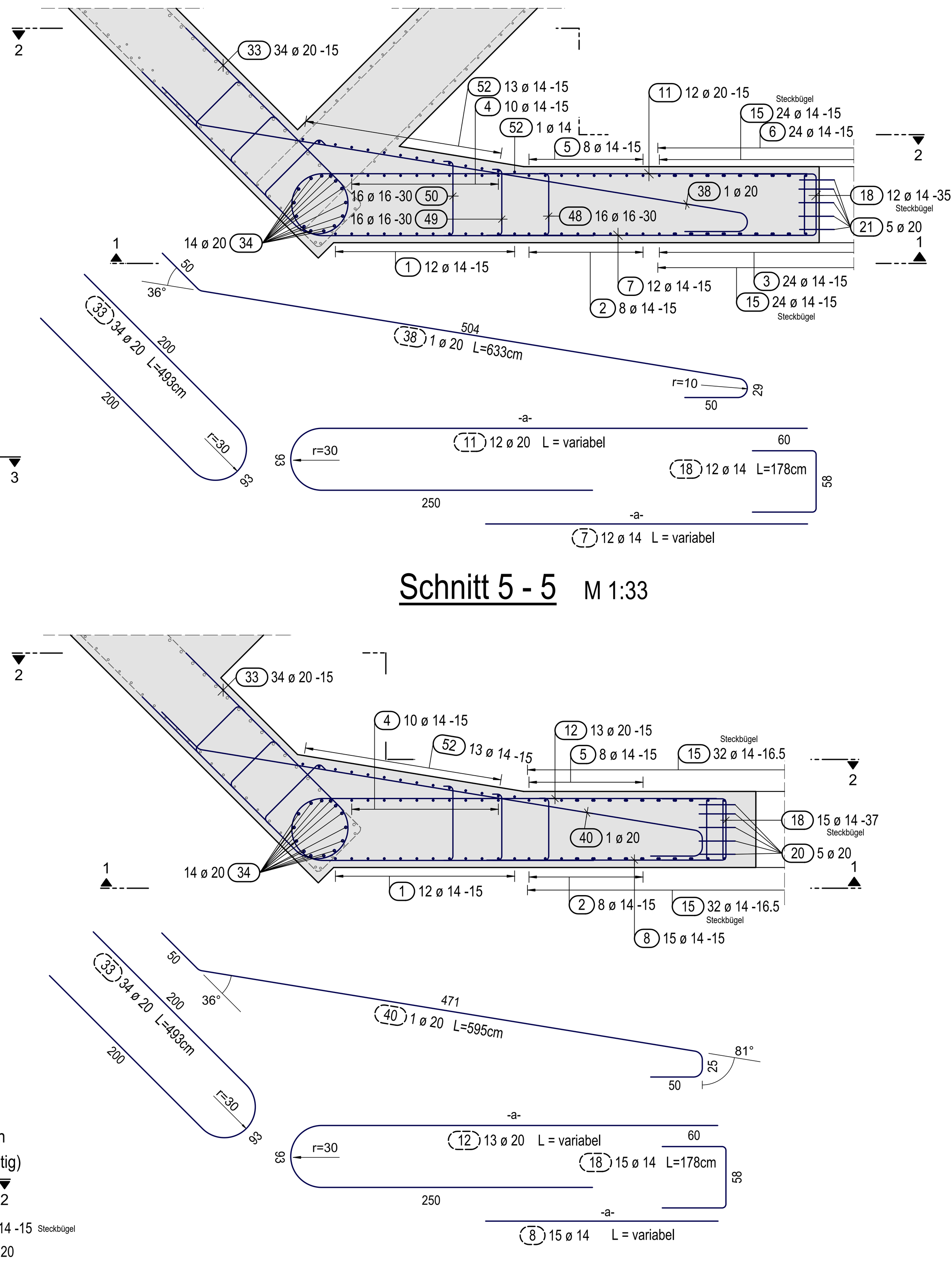

Schnitt 6 - 6 M 1:33

Draufsicht

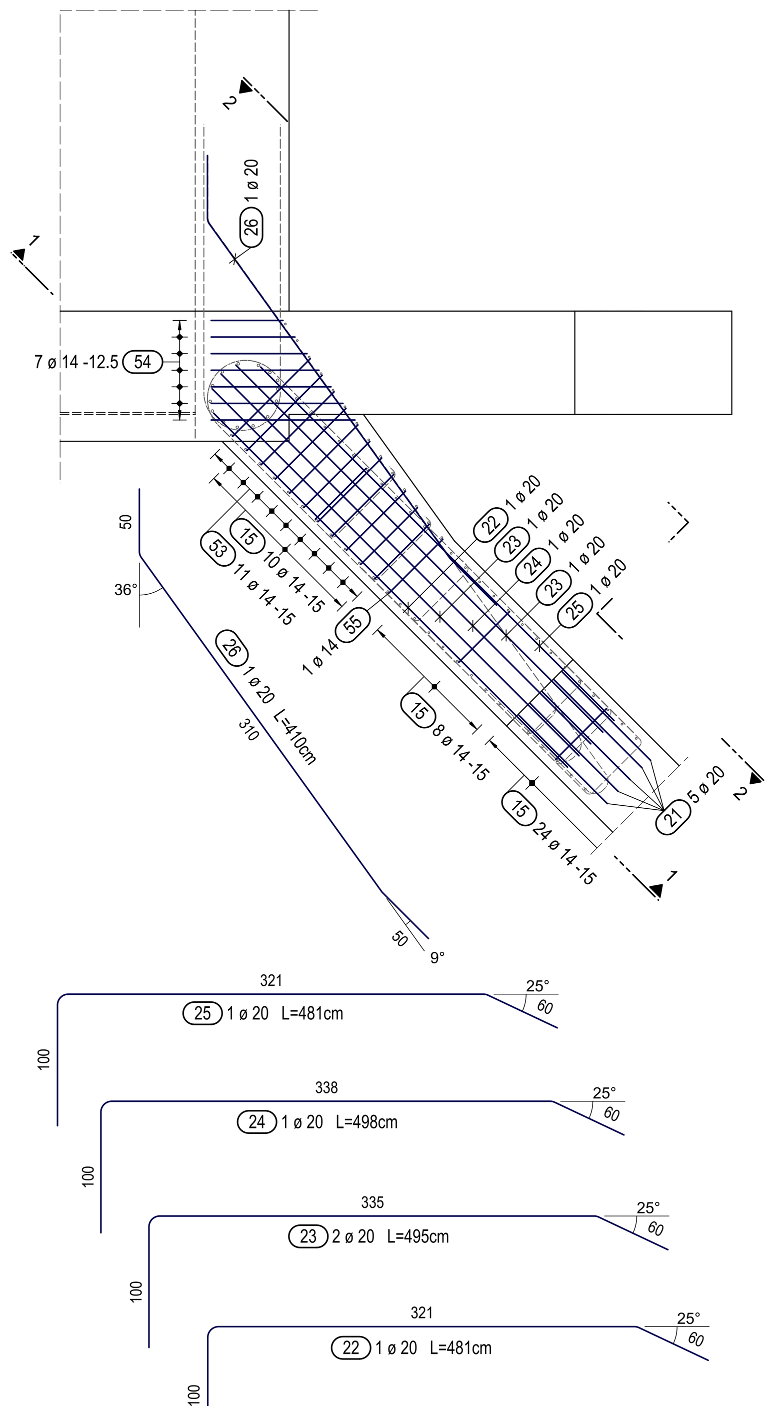

Schnitt 7 - 7 M 1:33

Untersicht

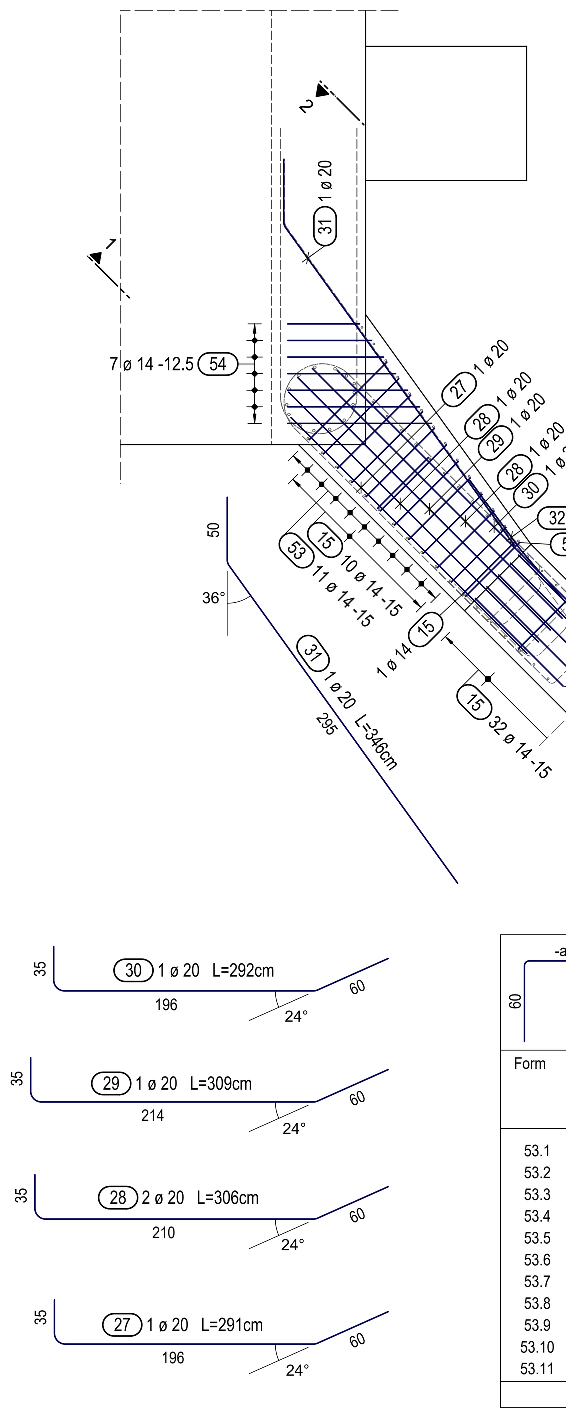

Schnitt 3 - 3 M 1:33

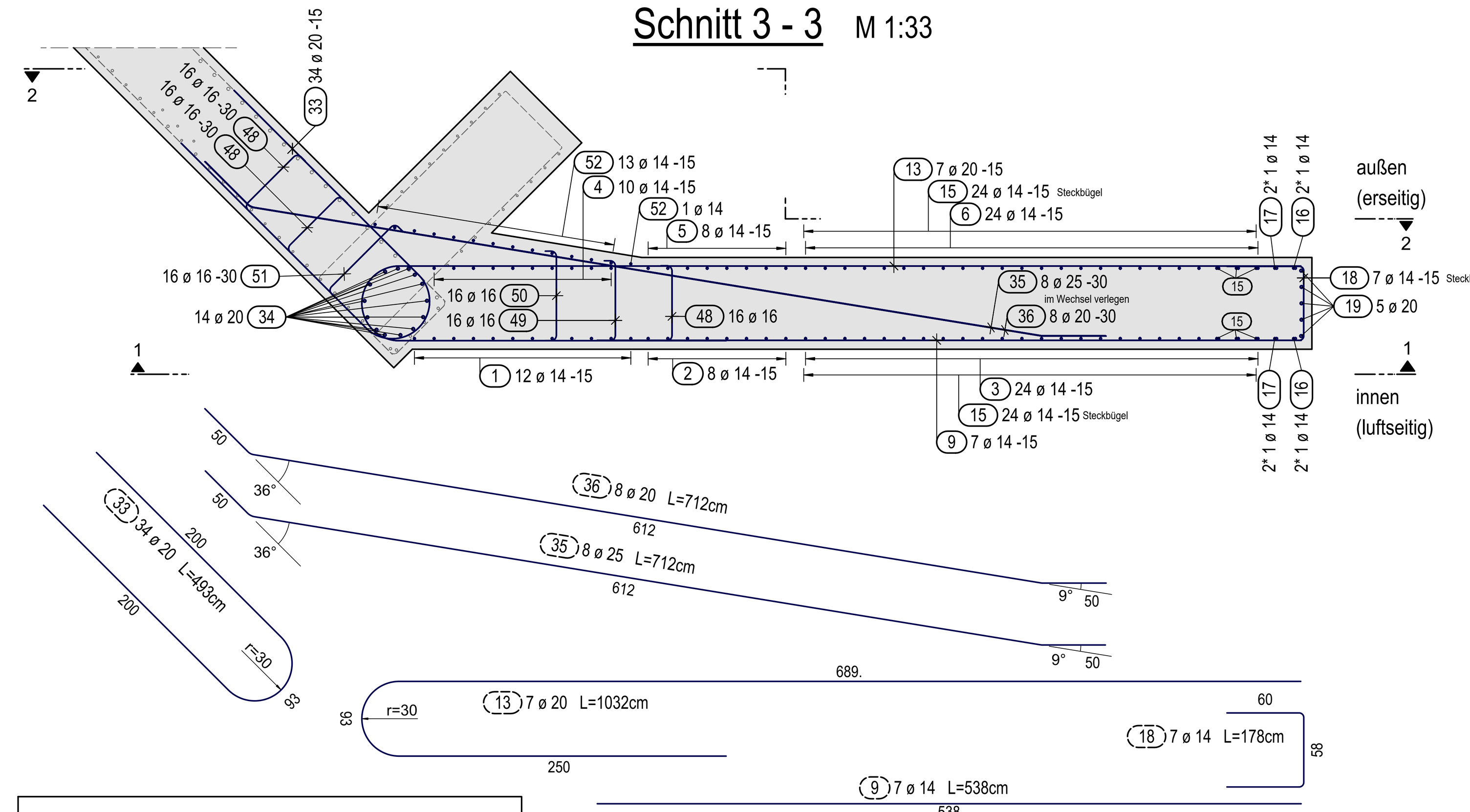

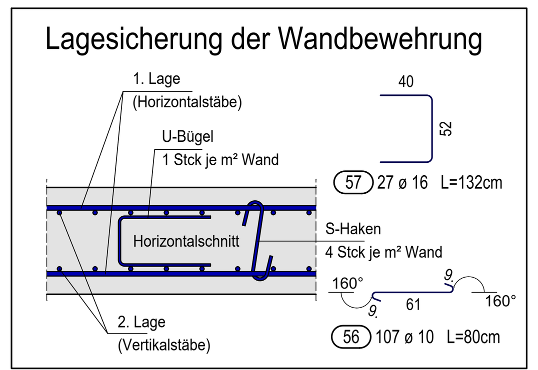

Schnitt 2 - 2 M 1:33

Ansicht von außen (erseitig)
Grundbewehrung Flügelwand außen

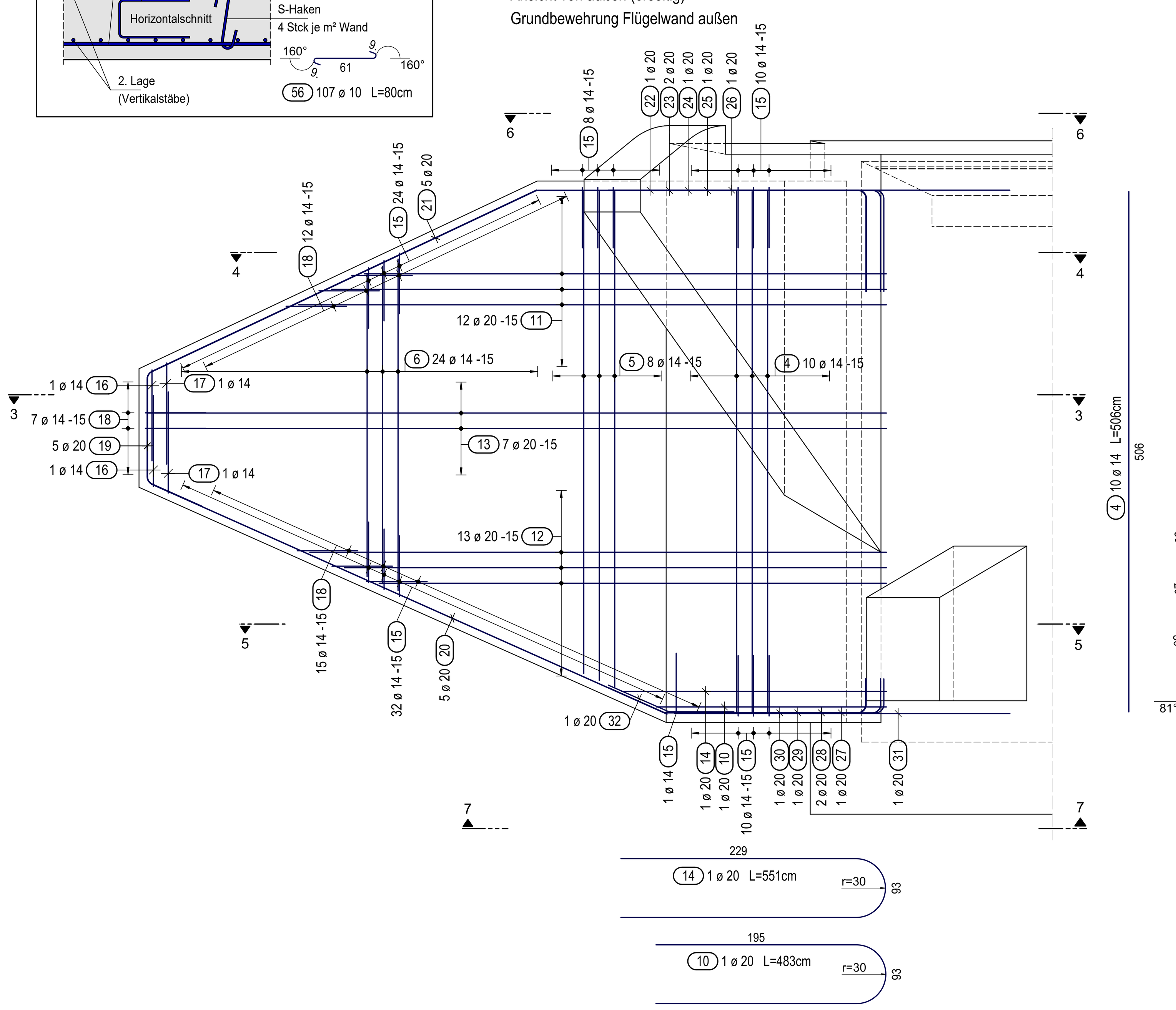

Schnitt 2 - 2 M 1:33

Ansicht von außen (erseitig)
Bewehrung Voute
Zulagen Rahmenecke

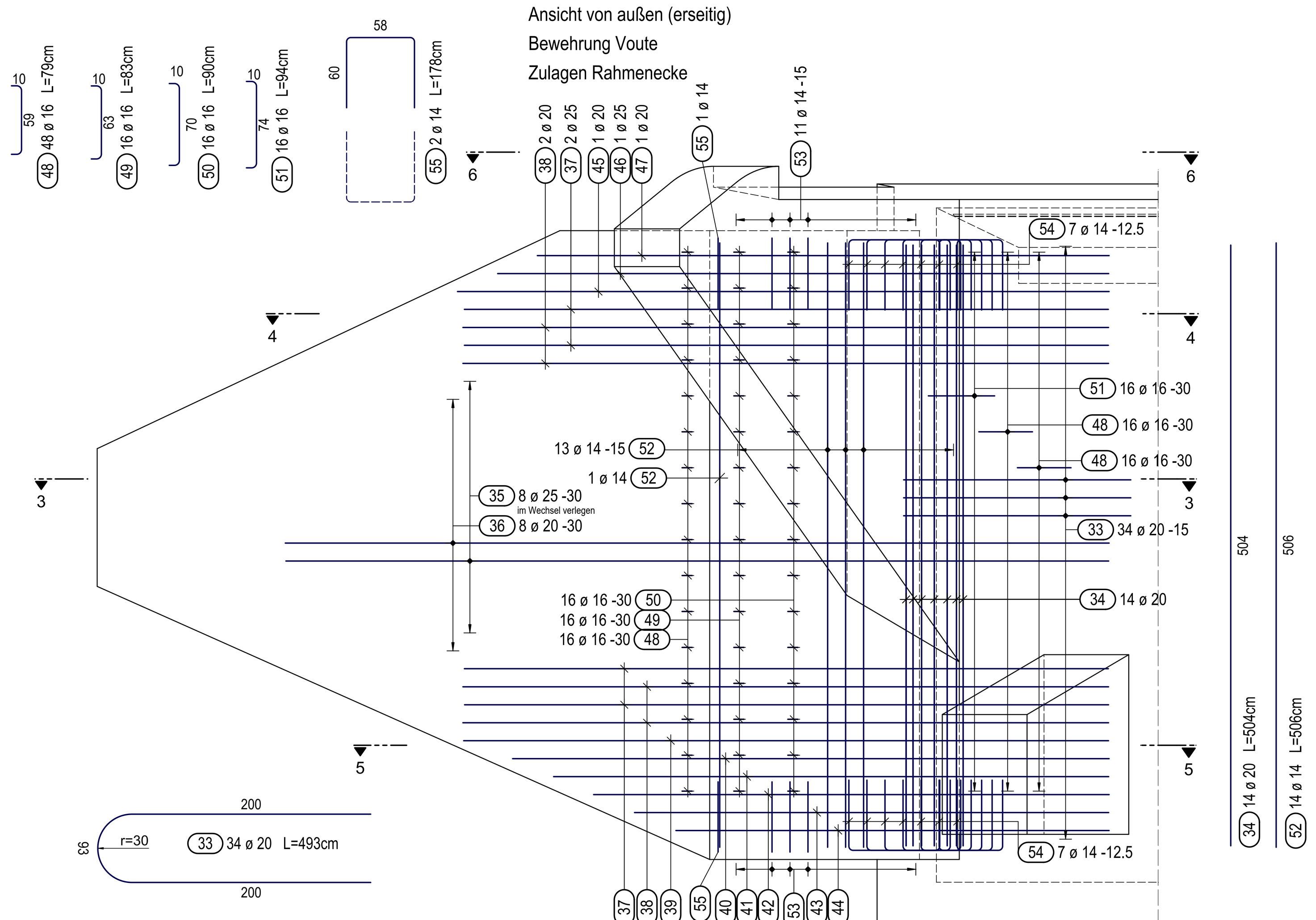

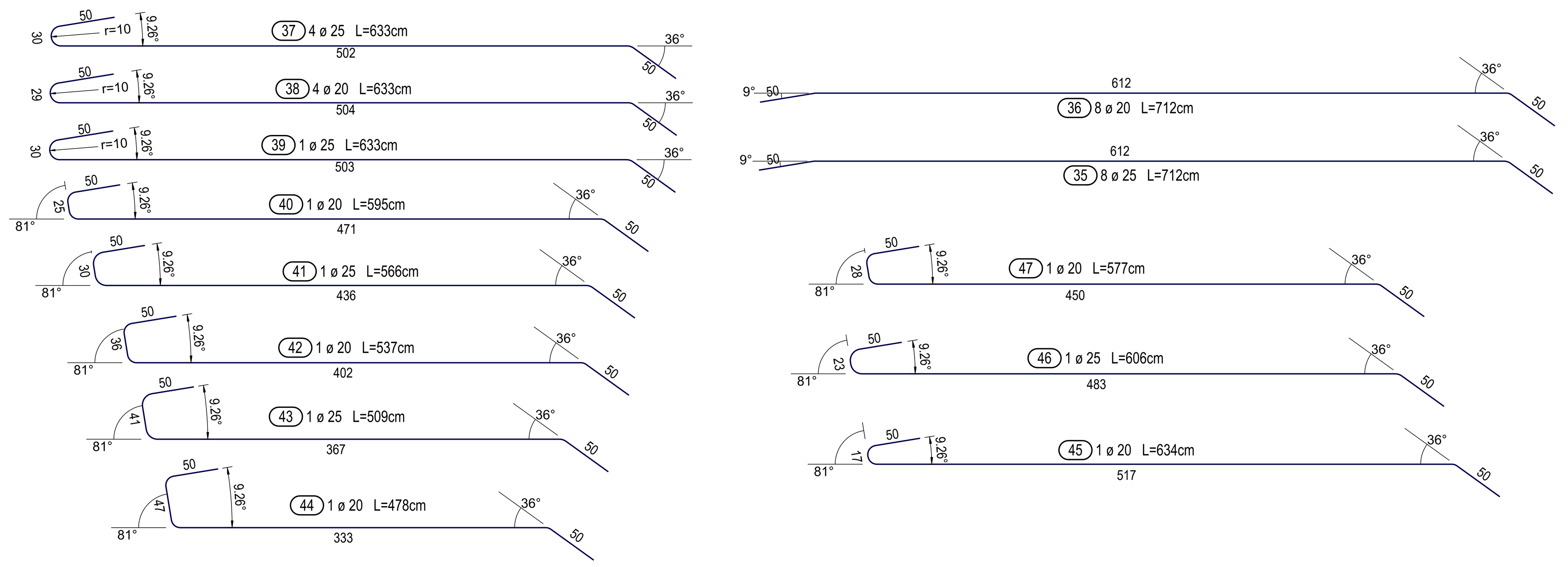

(2) 8 ø 14

Form	Anzahl	Länge a [cm]	Länge Einzelstab [cm]	Länge Gesamt [cm]
2.1	1	502	502	502
2.2	1	495	495	495
2.3	1	489	489	489
2.4	1	482	482	482
2.5	1	475	475	475
2.6	1	469	469	469
2.7	1	462	462	462
2.8	1	455	455	455
Summe der Längen = 38.290 m				

(3) 24 ø 14

Form	Anzahl	Länge a [cm]	Länge Einzelstab [cm]	Länge Gesamt [cm]
3.1	1	447	447	447
3.2	1	433	433	433
3.3	1	419	419	419
3.4	1	406	406	406
3.5	1	392	392	392
3.6	1	378	378	378
3.7	1	364	364	364
3.8	1	351	351	351
3.9	1	337	337	337
3.10	1	323	323	323
3.11	1	309	309	309
3.12	1	295	295	295
3.13	1	282	282	282
3.14	1	268	268	268
3.15	1	254	254	254
3.16	1	240	240	240
3.17	1	227	227	227
3.18	1	213	213	213
3.19	1	199	199	199
3.20	1	185	185	185
3.21	1	172	172	172
3.22	1	158	158	158
3.23	1	144	144	144
3.24	1	130	130	130
Summe der Längen = 69.260 m				

(5) 8 ø 14

Form	Anzahl	Länge a [cm]	Länge Einzelstab [cm]	Länge Gesamt [cm]
5.1	1	502	502	502
5.2	1	495	495	495
5.3	1	489	489	489
5.4	1	482	482	482
5.5	1	475	475	475
5.6	1	469	469	469
5.7	1	462	462	462
5.8	1	455	455	455
Summe der Längen = 38.290 m				

(6) 24 ø 14

Form	Anzahl	Länge a [cm]	Länge Einzelstab [cm]	Länge Gesamt [cm]
6.1	1	447	447	447
6.2	1	433	433	433
6.3	1	419	419	419
6.4	1	406	406	406
6.5	1	392	392	392
6.6	1	378	378	378
6.7	1	364	364	364
6.8	1	351	351	351
6.9	1	337	337	337
6.10	1	323	323	323
6.11	1	309	309	309
6.12	1	295	295	295
6.13	1	282	282	282
6.14	1	268	268	268
6.15	1	254	254	254
6.16	1	240	240	240
6.17	1	227	227	227
6.18	1	213	213	213
6.19	1	199	199	199
6.20	1	185	185	185
6.21	1	172	172	172
6.22	1	158	158	158
6.23	1	144	144	144
6.24	1	130	130	130
Summe der Längen = 69.260 m				

(7) 12 ø 14

Form	Anzahl	Länge a [cm]	Länge Einzelstab [cm]	Länge Gesamt [cm]
7.1	1	166	166	166
7.2	1	198	198	198
7.3	1	229	229	229
7.4	1	261	261	261
7.5	1	293	293	293
7.6	1	325	325	325
7.7	1	357	357	357
7.8	1	388	388	388
7.9	1	420	420	420
7.10	1	452	452	452
7.11	1	484	484	484
7.12	1	516	516	516
Summe der Längen = 40.890 m				

(8) 15 ø 14

Form	Anzahl	Länge a [cm]	Länge Einzelstab [cm]	Länge Gesamt [cm]
8.1	1	519	519	519
8.2	1	486	486	486
8.3	1	452	452	452
8.4	1	419	419	419
8.5	1	385	385	385
8.6	1	351	351	351
8.7	1	318	318	318
8.8	1	284	284	284
8.9	1	250	250	250
8.10	1	217	217	217
8.11	1	183	183	183
8.12	1	150	150	150
8.13	1	116	116	116
8.14	1	82	82	82
8.15	1	49	49	49
Summe der Längen = 42.610 m				

(9) 7 ø 14 L=538cm

(53) 22 ø 14

Form	Anzahl	Länge a [cm]	Länge Einzelstab [cm]	Länge Gesamt [cm]
53.1	2	83	203	406
53.2	2	81	201	402
53.3	2	78	198	396
53.4	2	76	196	392
53.5	2	74	194	388
53.6	2	71	191	382
53.7	2	69	189	378
53.8	2	66	186	372
53.9	2	64	184	368
53.10	2	61	181	362
53.11	2	59	179	358
Summe der Längen = 42.040 m				

(54) 14 ø 14

Form	Anzahl	Länge a [cm]	Länge Einzelstab [cm]	Länge Gesamt [cm]
54.1	2	109	229	458
54.2	2	100	220	440
54.3	2	91	211	422
54.4	2	82	202	404
54.5	2	73	193	386
54.6	2	64	184	368
54.7	2	55	175	350
Summe der Längen = 28.280 m				

(11) 12 ø 20

Form	Anzahl	Länge a [cm]	Länge Einzelstab [cm]	Länge Gesamt [cm]
11.1	1	320	661	661
11.2	1	351	692	692
11.3	1	383	724	724
11.4	1	415	756	756
11.5	1	447	788	788
11.6	1	479	820	820
11.7	1	510	851	851
11.8	1	542	883	883
11.9	1	574	915	915
11.10	1	606	947	947
11.11	1	638	979	979
11.12	1	670	1011	1011
Summe der Längen = 100.270 m				

(12) 13 ø 20

Form	Anzahl	Länge a [cm]	Länge Einzelstab [cm]	Länge Gesamt [cm]
12.1	1	666	1007	1007
12.2	1	632	973	973
12.3	1	599	940	940
12.4	1	565	906	906
12.5	1	532	873	873
12.6	1	498	839	839
12.7	1	464	805	805
12.8	1	431	772	772
12.9	1	397	738	738
12.10	1	363	704	704
12.11	1	330	671	671
12.12	1	296	637	637
12.13	1	263	604	604
Summe der Längen = 104.690 m				

(13) 7 ø 20 L=1032cm

Der Plan / Gesamtgewicht gilt für einen Schrägflügel -> 4x ausführen!

letzte Stabstahlposition:	57
Stabstahl-Gesamtgewicht:	3462.44 kg

Arbeitsfuge

Die Arbeitsfugen sind in Abhängigkeit des Bauablaufes vom AN selbstverantwortlich festzulegen. Die eingezeichneten Arbeitsfugen sind Vorschläge und erheben keinen Anspruch auf Vollständigkeit.

Betondeckung c_V in [cm] nach ZTV-ING		
Bauteil:	erdseitig	luftseitig
Schrägflügel	5,5	5,5

eventuelle Abweichungen sind am Bauteil angegeben

Abkürzungen:

				i.	innen				
o.	oben	v.	vorn	a.	außen	1.L.	1. Lage	AB	Anschlussbewehrung
u.	unten	h.	hinten	s.	seitlich	2.L.	2. Lage	ME	Montageeisen

Betonieröffnungen:

Betonieröffnungen sind entsprechend der gewählten Betoniertechnik vom Bauausführenden selbstständig und eigenverantwortlich anzuordnen:

Anordnung nach DBV-Merkblatt "Betonierbarkeit von Bauteilen aus Beton und Stahlbeton" (2.2.1):
- Abstand der Betonieröffnungen ca. 2,5 m
- ø der Betonieröffnungen mind. 4cm größer als ø der Einbauschläuche oder Einbaurohre
  -> bei Verwendung von Einbauschläuchen: ø Betonieröffnung = 12 cm ... 19cm
  -> bei Verwendung von Einbaurohren: ø Betonieröffnung = 14 cm ... 22cm

Rüttellücken, Rüttelgassen:

Rüttellücken und Rüttelgassen sind entsprechend der gewählten Verdichtungstechnik vom Bauausführenden selbstständig und eigenverantwortlich anzuordnen.

Anordnung nach DBV-Merkblatt "Betonierbarkeit von Bauteilen aus Beton und Stahlbeton" (2.2.2):
- Abstand der Rüttellücken / Rüttelgassen ca. 50cm
- vorzugsweise Breite der Rüttelgassen: 10cm
- vorzugsweise Breite der Rüttellücken: 10cm x 10cm

Einbau Beton gemäß ZTV-ING und DIN 1045-3.

Maximales Größtkorn des Betons: 32mm

Biegen von Betonstählen

Bei der Bestimmung des Mindest-Biegerollendurchmessers D_{min} ist DIN EN 1992-2/NA, NDP zu 8.3(2)., Tab. 8.101DE. zu beachten und nach der bautechnischen Funktion der Biegung zu unterscheiden:

A) Haken, Winkelhaken, Schlaufen, Bügel

Stabdurchmesser ø [mm]	Biegerollendurchmesser D_{min} [mm]	
6 / 8 / 10 / 12	4ø	24 / 32 / 40 / 48
14 / 16	4ø	56 / 64
20 / 25 / 28 / 32 / 40	7ø	140 / 175 / 196 / 224 / 280

Biegungen nach A): wird an der Biegeform weder im Bewehrungsplan noch auf der Stabliste ein Biegerollendurchmesser angegeben, so ist erf. D_{min} in Abhängigkeit vom ø obiger Tabelle zu entnehmen.

B) Schrägstäbe oder andere gebogene Stäbe

Mindestwerte der Betondeckung rechtwinklig zur Krümmungsebene	Biegerollendurchmesser D_{min} [mm]
> 100 mm und > 7 ø	D_{min} = 10ø
> 50 mm und > 3 ø	D_{min} = 15ø
< 50 mm und < 3 ø	D_{min} = 20ø

Biegungen nach B): zur Herstellung und Überprüfung ist der erforderliche Biegerollendurchmesser immer anzugeben und zwar an der Biegeform im Bewehrungsplan und auf der Stabliste.

Wird von D_{min} abgewichen, (z.B. in Sonderfällen, siehe DIN EN 1992-1-1, 8.3) sind die Abweichungen am Auszug angeben

Die Gesamtlängen der Auszüge beziehen sich auf Außenmaße

Darstellung der Bewehrung nach DIN ISO 3766:2004-05

Abstandhalter: Nach dem DBV-Merkblatt "Abstandhalter nach Eurocode 2". Nach dem DBV-Merkblatt "Betondeckung und Bewehrung" (Tab. 4: Anordnung). Abstand in Längsrichtung: max s1 = 500 mm, in Querrichtung jeweils 2 Stck.

Alle sichtbaren Schalkanten sind mit Dreikantleisten 2cm/2cm zu brechen (gem. M-RB-DE-01)

Sämtliche Maße sind vor Baubeginn örtlich und rechnerisch zu prüfen! Unstimmigkeiten sind dem Planverfasser unverzüglich mitzuteilen!

Zugehörige Zeichnungen: (mit jeweils aktuellem Index)

AP_IB_BW_km92-024_10	Bauwerksplan - Draufsicht, Ansicht
AP_IB_BW_km92-024_11	Bauwerksplan - Schnitte
AP_IB_UP_km92-024_12	Übersichtsplan - Flucht - und Rettungsplan
AP_IB_BG_km92-024_20	Baugruben- und Verbauplan - Draufsicht
AP_IB_BG_km92-024_21	Baugruben- und Verbauplan - Schnitte, Details
AP_IB_SP_km92-024_30	Schjalplan Vollrahmen - Draufsicht
AP_IB_SP_km92-024_31	Schjalplan Vollrahmen - Schnitte, Details
AP_IB_SP_km92-024_32	Schjalplan Kappen - Draufsicht, Schnitte, Details
AP_IB_BP_km92-024_40	Bewehrungsplan Vollrahmen Teil 1/3 - vertikale und horizontale Schnitte
AP_IB_BP_km92-024_41	Bewehrungsplan Vollrahmen Teil 2/3 - Draufsichten Bodenplatte und Rahmendecke
AP_IB_BP_km92-024_42	Bewehrungsplan Vollrahmen Teil 3/3 - Wandansichten, Schnitte und Details, Konsolen
AP_IB_BP_km92-024_43	Bewehrungsplan Schrägflügel
AP_IB_BP_km92-024_44	Bewehrungsplan Randkappen
AP_IB_SB_km92-024_50	Böschungstreppen, Böschungsgeländer - bahnlinks
AP_IB_SB_km92-024_51	Böschungstreppen, Böschungsgeländer - bahnrechts
AP_IB_EP_km92-024_60	Erdungsplan
AP_IB_GP_km92-024_70	Geländerplan - Draufsicht, Schnitte, Details

BAUSTOFFANGABEN

Bauteil	Beton Festigkeitsklasse	Expositions-, Feuchtigkeitsklasse	Entwicklung der Betonfestigkeit*	Baustahl	Betonstahl	Spannstahl
Rahmendecke	C30/37	XC4, XD3, XF2, XA1, WA	r ≤ 0,30/0,50	---	B500B	---
Bodenplatte	C30/37	XC2, XD3, XF2, XA1, WA	r ≤ 0,30/0,50	---	B500B	---
Rahmenwände	C30/37	XC4, XD3, XF2, WA	r ≤ 0,30/0,50	---	B500B	---
Schrägflügel	C30/37	XC4, XD3, XF2, WA	r ≤ 0,30/0,50	---	B500B	---
Sauberkeitsschicht	C12/15	X0, WA	r ≤ 0,30/0,50	---	---	---
Ausgleichsbeton	C30/37	X0, WA	r ≤ 0,30/0,50	---	---	---

* Festigkeitsentwicklung des Betons nach DIN EN 1992-2/NA: r ≤ 0,30 unter sommerlichen Temperaturen, r ≤ 0,50 unter winterlichen Temperaturen

Bei der Begrenzung der Rissbreite für dieses Bauteil wurde ein Beton angenommen, dessen Betonzugfestigkeit $f_{ct,eff}$ nach 5 Tagen höchstens 50% der max. Zugfestigkeit f_{ctm} erreicht. Dies ist bei der Festlegung des Betons und der Bauausführung zu berücksichtigen.

Index:	Änderungen bzw. Ergänzungen	Name:	Datum:

Prüfvermerke

Die Übereinstimmung der Zeichnung mit der Ausführung bestätigt:
für den Auftragnehmer: Ort, Datum, Name in Druckbuchstaben, Unterschrift
für die DB: Ort, Datum, Name in Druckbuchstaben, Unterschrift
Interoperabilität geprüft (benannte Stelle), Name — Ort, Datum, Name in Druckbuchstaben, Unterschrift — geprüft
Qualitätssicherung — Ort, Datum, Name in Druckbuchstaben, Unterschrift — geprüft
Eisenbahn-Bundesamt
gleichgestellt mit Prüfexemplaren — geprüft/genehmigt — Ort, Datum, Name in Druckbuchstaben, Unterschrift

Freigabe zur .... Prüfung: — Ort, Datum, Name in Druckbuchstaben, Unterschrift
Prüfingenieur:

DB InfraGO
Freigabe der Ausführungsunterlagen
☐ mit Regelungen durch den BVB
Freigabe-Nr: ....
Ort, Datum, Name in Druckbuchstaben, Unterschrift
Genehmigung zur Bauausführung — Ort, Datum, Name in Druckbuchstaben, Unterschrift

Bauherr: DB InfraGO — DB InfraGO AG, Anlagen- und Instandhaltungsmanagement, Netz Schwerin I.IA-O-N-SWE, Wismarsche Str. 390, 19055 Schwerin — Ort, Datum, Unterschrift

Projektleitung: DB InfraGO — DB InfraGO AG, Infrastruktur Projekte Ost, Caroline-Michaelis-Straße 5-11, 10115 Berlin — Ort, Datum, Unterschrift

Planung: GRASSL BERATENDE INGENIEURE BAUWESEN, HERTZSTRASSE 20, 13158 BERLIN — Ort, Datum, Unterschrift

Auftragnehmer: — Ort, Datum, Unterschrift

Lageskizze (unmaßstäblich):

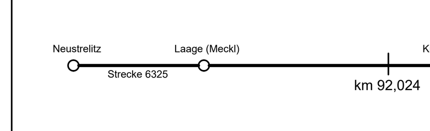

Projektnummer DB: T.016084336
BIM-Datencodierung:
Planzeichen:
Planart: AUSFÜHRUNG
Höhen- und Koordinatensystem: DB_REF mit DHHN92
Einwirkungen (Lastmodell): LM71; SW2; α = 1.00
Entwurfsgeschwindigkeit: 160 km/h

Bauwerksnummer: 6|3|2|5|*|0|9|2|˙|0|2|4|*| BW-Kennziffer: Barcodenummer:

Strecke: 6325 — Streckenabschnitt: Neustrelitz - Warnemünde — Kilometer: 92,024

1:33 ⅓	Erstellt	06/2025	Szabó
LPH 5	Geprüft	06/2025	Grewenig
	Freigegeben	06/2025	Smith
		Datum	Name
		de	

Ersatzneubau EÜ Kronskamp
km 92,024
Bewehrungsplan Schragflügel
Wandansichten, Schnitte und Details

AP_IB_BP_km92-024_43 — 0

H/B = 841 / 1189 (1.00m²) — Allplan 2025